DC113

Kontakt mit RolObjektivtößel (vertikal, zum Schraubenhorizont)

DC113 Stößelkontakt

Stößelkontakt (Rollenstößel)
Vertikaler Einbau
(Rollenlaufrichtung 90 Grad zur Verschraubungslinie)



Einzelheiten

- Rollenlaufrichtung 90 Grad zur Verschraubungslinie

DC113

Kontakt mit RolObjektivtößel (vertikal, zum Schraubenhorizont)

Technische Spezifikationen

General

Application type	Forsænket montering
Contact type	NC

Wired/wireless

Wired-wireless	Kablede

Physical

Colour	Beige

Regulatory

Certification	INCERT

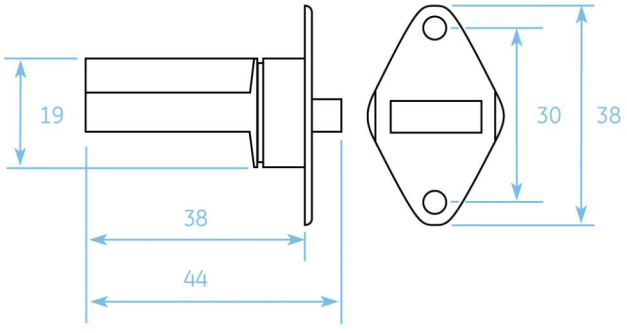

Als innovatives Unternehmen behält sich Kidde Global Solutions das Recht vor, Produktspezifikationen ohne Ankündigungen zu ändern. Für die aktuellsten Produktspezifikationen, besuchen Sie bitte de.firesecurityproducts.com online oder kontaktieren Sie bitte unsere Vertriebsmitarbeiter.