TVP-WM-CM

Adaptador para montar en esquina para domos PTZ TruVision.

Visión general

El TVP-WM-CM permite un montaje más eficiente para instalaciones PTZ en esquina. Esta instalación en esquina permite que una sola cámara PTZ cubra un campo de visión más amplio en comparación con un soporte de montaje en pared estándar. El TVP-WM-CM puede combinarse con los soportes TVP-WMB o GEA-102 TruVision PTZ.

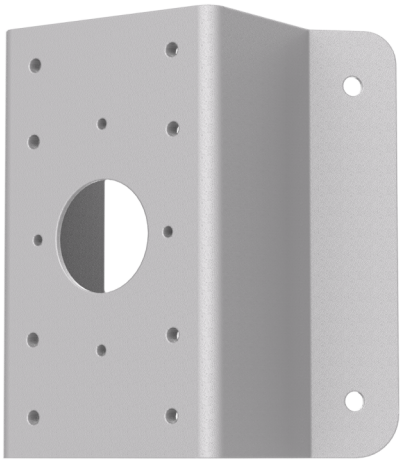

Detalles

- Adaptador para montaje en esquina PTZ TruVision
- Compatible con TVP-WMB y GEA-102
- Se adapta a esquinas de 90º

TVP-WM-CM

Adaptador para montar en esquina para domos PTZ TruVision.

Especificaciones técnicas

General

Bracket type	Telecamera
Support type	PTZ-Kamera, TruVision Halterung
Bracket mounting part	Montageadapter
Mount type	Eck montage
Cable management	No

Productos compatibles

Categoría	Referencia	Descripción
Brackets & Mounts	TVP-WMB	Soporte de pared para domos PTZ TruVision.

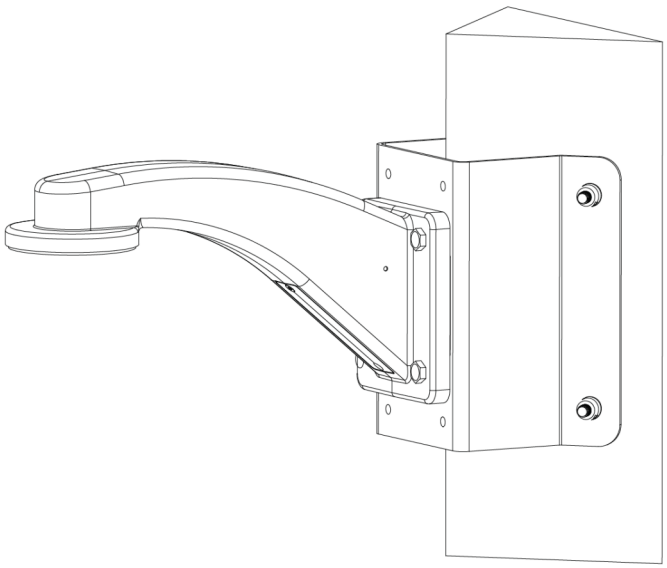

Como empresa innovadora, Kidde Global Solutions se reserva el derecho de modificar las especificaciones de los productos sin previo aviso. Para conocer las últimas especificaciones de los productos, visite la Web de es.firesecurityproducts.com o póngase en contacto con su comercial.

Last updated on 12 November 2026 - 18:57