TVP-WM-PM

Uchwyt na rurę do wspornika TVP-WMB i TVMI-WM

Opis

TVP-WM-PM to akcesorium do montażu na słupie, które można stosować w połączeniu z TVP-WMB lub GEA-102. To akcesorium do montażu na słupie pozwala na zamontowanie kamery PTZ na słupie i zapewnia użytkownikowi większe pole widzenia podczas obserwacji dużych obszarów.

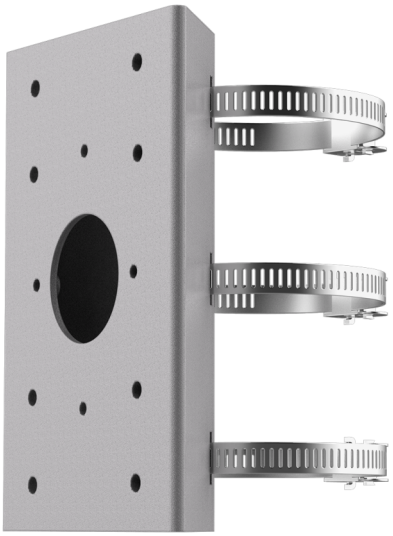

Szczegóły

- Adapter do montażu na słupie do wsporników TruVision PTZ
- Kompatybilny z TVP-WMB lub GEA-102

TVP-WM-PM

Uchwyt na rurę do wspornika TVP-WMB i TVMI-WM

Specyfikacja techniczna

General

Bracket type	Kamera
Support type	PTZ Kamera, TruVision beslag
Bracket mounting part	Monteringsadapter
Mount type	Stangmontering
Cable management	No

Wyroby zgodne

Kategoria	Odniesienie	Opis
Brackets & Mounts	TVP-WMB	Uchwyt ścienny do kamer TruVision PTZ

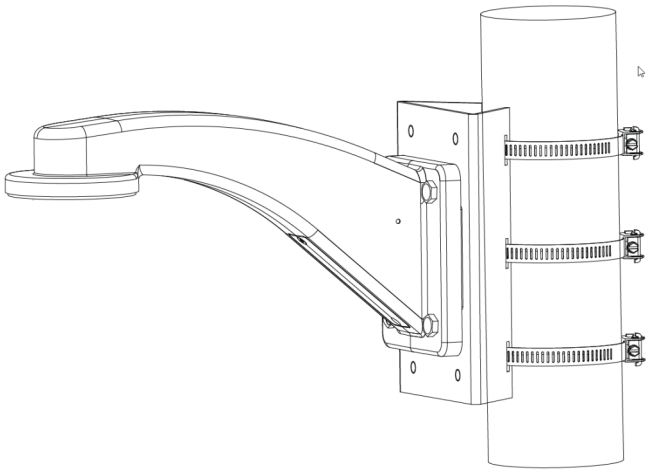

Będąc firmą innowacyjną, Kidde Global Solutions zastrzega sobie prawo do zmian w specyfikacji wyrobów bez uprzedzenia. W celu uzyskania najnowszych specyfikacji prosimy o wizytę na stronach pl/firesecurityproducts.com lub kontakt z przedstawicielem handlowym.

Last updated on 12 November 2026 - 18:57