TVP-WM-PM

Adaptador Montagem em Poste - TVP-WMB e GEA-102

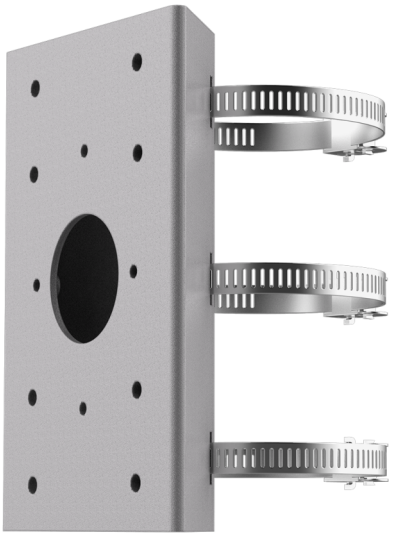

TVP-WM-PM

Adaptador Montagem em Poste - TVP-WMB e GEA-102

Especificações técnicas

General

Bracket type	Kamera
Support type	PTZ Kamera, TruVision beslag
Bracket mounting part	Monteringsadapter
Mount type	Stangmontering
Cable management	No

Produtos compatíveis

Categoria	Referência	Descrição
Brackets & Mounts	TVP-WMB	Suporte Montagem Parede Dome TruVision

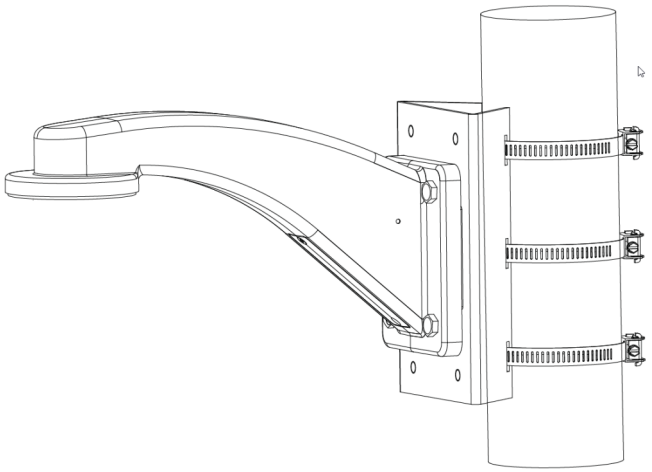

Como empresa de inovação, a Kidde Global Solutions reserva o direito de alterar as especificações do produto sem aviso prévio. Para obter informações sobre as especificações mais recentes do produto, visite pt.firesecurityproducts.com online ou contate o departamento comercial.

Last updated on 12 November 2026 - 18:57