TVP-WM-PM

Adapter för montering på stolpe, används tillsammans med TVP-WMB

Overview

The TVP-WM-PM is a pole mount accessory to be used in combination with the TVP-WMB or GEA-102. This pole mount accessory allows for a PTZ camera to be mounted onto a pole and can provide the user with a greater field of view when observing large areas.

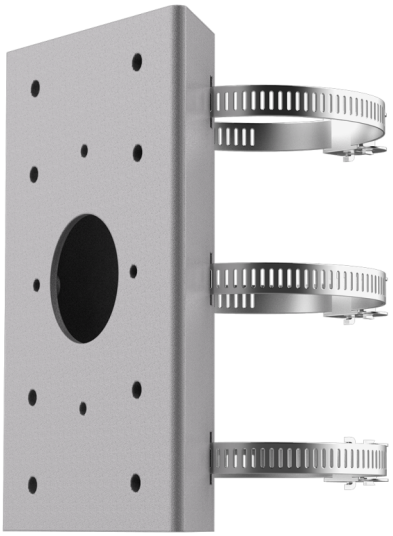

Detaljer

- Pole mount adapter for TruVision PTZ brackets
- Compatible with TVP-WMB or GEA-102

TVP-WM-PM

Adapter för montering på stolpe, används tillsammans med TVP-WMB

Tekniska specifikationer

General

Bracket type	Kamera
Support type	PTZ Kamera, TruVision beslag
Bracket mounting part	Monteringsadapter
Mount type	Stangmontering
Cable management	No

Kompatibla produkter

Kategori	Referens	Beskrivning
Brackets & Mounts	TVP-WMB	Väggfäste för TruVision och UltraView PTZ

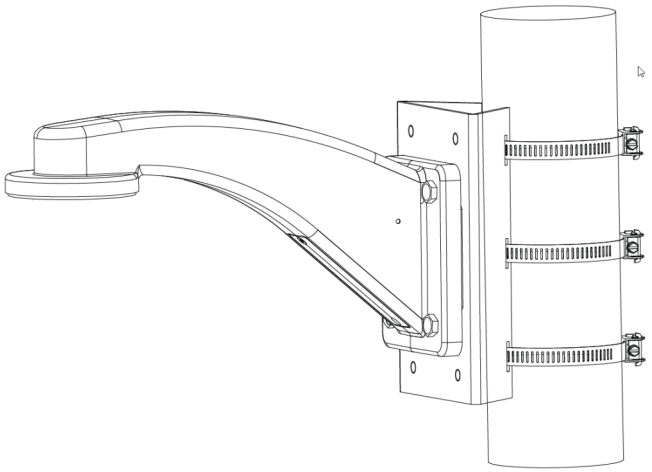

Kidde Global Solutions förbehåller sig rätten att ändra produktspecifikationer utan föregående meddelande. För de senaste produktspecifikationerna, besök se.firesecurityproducts.com online eller kontakta din försäljningsrepresentant.

Last updated on 12 November 2026 - 18:57