1-B6782-189

EExe GRP Junction Box for Tank Top

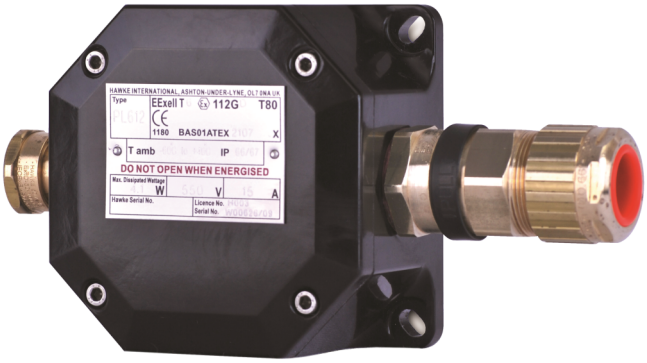

1-B6782-189

EExe GRP Junction Box for Tank Top

Technische Spezifikationen

Physical

Colour	Black
Material (body)	Glass reinforced polyester

Environmental

Environment	Exd, Indoor, Outdoor

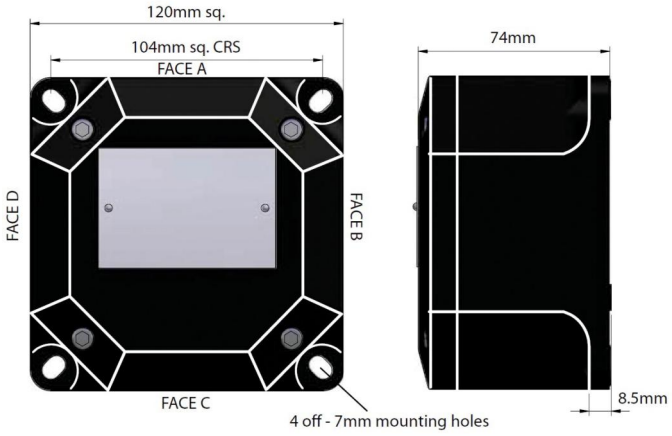

Als innovatives Unternehmen behält sich Kidde Global Solutions das Recht vor, Produktspezifikationen ohne Ankündigungen zu ändern. Für die aktuellsten Produktspezifikationen, besuchen Sie bitte de.firesecurityproducts.com online oder kontaktieren Sie bitte unsere Vertriebsmitarbeiter.