KE-AS3111W

Intelligente adressierbare akustische/optische Signalgeber der Excellence-Serie mit Isolator, weiß

General

The innovative Excellence range of intelligent addressable devices offers advanced features for reliability and peace of mind. Coupled with features for ease of installation and maintenance on new fire detection systems, it's a perfect match for exceptional overall performance.

The KE-AS3111W is a WHITE bodied addressable sounder & visual indicator with integrated isolation for Excellence series fire systems. They are connected over a 2-wire loop and are loop powered. They are compatible with automatic synchronisation controlled from the CIE (control panel).

Installation

For ease of system planning, Excellence notification devices share a first fix base with Excellence point detectors. This allows for standardised cabling with less cabling issues, and allows devices to be interchanged without rewiring should requirements change. Optional installation accessories to support surface conduit entry, trim skirts address tags and address labels are available to suit multiple applications.

To assist with the installation and commissioning process, a multitude of features ensure that the device is easily and properly inserted into the base, securely connected to the loop and that it functions perfectly. Local multi-coloured LED indicators help visualise any problems locally without requiring access to the fire panel.

Configuration & Operation

All functional programming is controlled from the CIE and can be changed on the fly without access to the device.

Should the loop be heavily loaded, all Excellence notification devices offer a unique "Battery assisted activation" feature allowing the device to draw its activation power from 3 x CR123 batteries that may be optionally fitted to the device. Using batteries protects the device loop from possible overload which may put the system at risk, and allows for as many as 128 notification devices to be fitted to any Excellence loop. When batteries are used they are automatically supervised buy the device, with ample warning time when batteries require replacing. Under standard operating conditions batteries should provide more than 5 years of support without requiring replacement.

Safety & Security

Automatic daily self testing ensures that when the device is activated, everything works as expected. Pre-activation self testing ensures that a warning is raised before an event takes place, minimising the risk when notification is required. With the integrated isolator, continuity of operation is ensured even with a single short circuit on the loop.



Einzelheiten

- Standard-Erstbefestigung, gemeinsam mit Punktdetektoren genutzt, für einfache Planung, Logistik und Installation
- Integrierte Kurzschluss-Isolierung für zusätzlichen Sicherheitsschutz
- Basisverriegelung, Adressetikett, Verkleidung und Oberflächenverkabelungshalterung für eine einfache Installation unter allen Bedingungen
- Ring mit batterieunterstützter Aktivierung, der bis zu 128 Geräte pro Ring ermöglicht
- 32 wählbare Töne in 4 wählbaren Lautstärkestufen, die über die Zentrale neu konfiguriert werden können
- Integrierte, hochhelle optische Anzeige zur Aufmerksamkeitserregung in lauten Umgebungen
- Mehrstufige Evakuierungsunterstützung für Anwendungsflexibilität
- Selbsttest vor und nach der Aktivierung für maximale Sicherheit
- Automatische Synchronisierung
- Dreifarbige Diagnose-LED-Anzeige für schnelle Inbetriebnahme und Unterstützung bei der Fehlersuche

KE-AS3111W

Intelligente adressierbare akustische/optische Signalgeber der Excellence-Serie mit Isolator, weiß

Technische Spezifikationen

General

Compatibility	Kidde Commercial Excellence Systems
Addressing method	DIL switch
Monitoring	Activated, Battery level, Continuously self-checking, Fault, Open circuit, Short circuit

Electrical

Power supply type	Batteries, Loop powered
Batteries	3 x CR123 (optional)
Operating voltage	17 bis 29 VDC
Communication voltage	4 bis 11 V gepulst
Current consumption	250 µA (Ruhezustand) Die Alarmstromwerte (einstellungsabhängig) entnehmen Sie bitte dem Installationsblatt.

Sounder

Output level	55 bis 102 dB(A) – tonabhängig
Output level adjustment	4 Stufen
Frequency	Vom Benutzer wählbar
Selectable tones	32
Synchronization	Unterstützt
No. of stages	3

VID

Colour	Rot
Flash frequency	0,5 Hz (1 Blitz alle 2 s)
Synchronization	Unterstützt

Isolation

Type	Negative line break
Loop current	5 mA (isoliert)
Series resistance	<0,08 Ω
Switch current	1.05 A (continuous) / 1.4 A (pulsed)
Leakage current	<1 mA
Isolation voltage	14 bis 15,5 VDC
Reconnect voltage	14 bis 15,5 VDC

Physical

Physical dimensions	111 x 81 mm (Ø x H)
Net weight	300 g
Colour	Traffic white (RAL9016)
Mounting type	Base mount
Mounting position	Ceiling, Wall
Material	PC / ABS

Environmental

Operating temperature	-10 bis +55 °C
Storage temperature	-25 bis +70 °C
Environment	Indoor
IP rating	IP21C

Regulatory

Compliancy	CE, REACH, RoHS 3, WEEE
Certification	CPR

Kompatible Produkte

Kategorie	Referenz	Beschreibung
Detection device	KE-ASA-AUXW	Intelligentes adressierbares Benachrichtigungszubehör – tiefer Sockel (weiß)
Detection device	KE-DB3010W	Zubehör für intelligente Melder der Excellence-Serie – Standardsockel

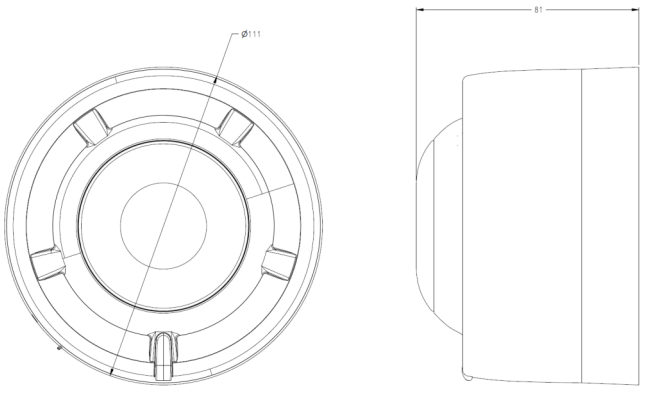

KIDDE COMMERCIAL

Als innovatives Unternehmen behält sich Kidde Global Solutions das Recht vor, Produktspezifikationen ohne Ankündigungen zu ändern. Für die aktuellsten Produktspezifikationen, besuchen Sie bitte de.firesecurityproducts.com online oder kontaktieren Sie bitte unsere Vertriebsmitarbeiter.