TVP-CMB-01

TruVision Eckhalterung mit Anschlussbox für IP-PTZ-Kameras der P- und M-Serie

Allgemein

Die Eckmontagehalterung TruVision TVP-CMB-01 kann verwendet werden, um IP-PTZ-Kameras der M- und P-Serie an der Außenecke einer Wand zu installieren. Die integrierte Anschlussdose ermöglicht ein einfaches Kabelmanagement.



Einzelheiten

- Eckhalterung mit integrierter Anschlussdose
- Anschlussdose mit Abgang unten und hinten
- Aluminiumlegierung und Stahl mit Oberflächensprühbehandlung

TVP-CMB-01

TruVision Eckhalterung mit Anschlussbox für IP-PTZ-Kameras der P- und M-Serie

Technische Spezifikationen

General

Bracket type	Camera
Support type	PTZ camera
Bracket mounting part	Mounting bracket
Mount type	Corner mount
Cable management	Yes

Physical

Physical dimensions	465 x 206.8 x 261.8 mm
Net weight	4.3 kg
Colour	Grey (Pantone 428c)
Material	Aluminium alloy, Steel

Environmental

Environment	Indoor, Outdoor

Allgemein

Maximale Belastbarkeit	10 kg - Die Wand muss mindestens das Dreifache des Gesamtgewichts der PTZ-Kamera und der Halterung tragen können.

Kompatible Kameras

IP-PTZ-Kameras der P-Serie	TVGP-P0x-xxxx-PTZ-G
IP-PTZ-Kameras der M-Serie	TVGP-M0x-xxxx-PTZ-G

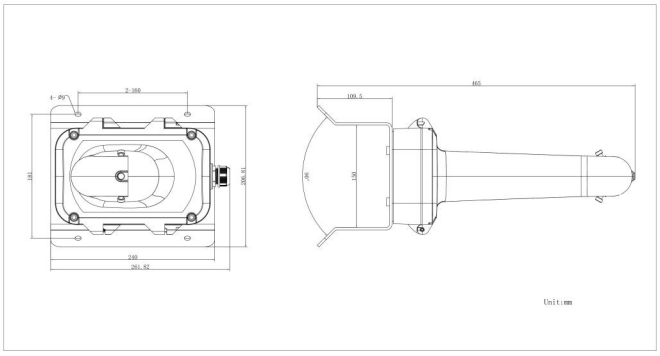

Als innovatives Unternehmen behält sich Kidde Global Solutions das Recht vor, Produktspezifikationen ohne Ankündigungen zu ändern. Für die aktuellsten Produktspezifikationen, besuchen Sie bitte de.firesecurityproducts.com online oder kontaktieren Sie bitte unsere Vertriebsmitarbeiter.