ZP7-IB2-P

Base para detector puntual con aislador Serie ZP7

Visión General

La base del aislador ZP7-IB2-P protege los bucles de detección de incendios direccionables Ziton contra cortocircuitos. Se pueden conectar hasta 127 aisladores de base a cada bucle cuando este aislador se utiliza en modo mejorado. Para sistemas heredados, el ZP7-IB2-P también admite los modos de funcionamiento antiguos y, por lo tanto, es compatible con aisladores heredados.

Al igual que con una base estándar, el ZP7-IB2-P permite retirar o reemplazar el detector sin desconectar el cableado del circuito del detector.

Protección de lazo regulatoria

El ZP7-IB2-P está diseñado para usarse en configuraciones de cableado de bucle de retorno Clase A. Por normativa se debe ubicar una zona de no más de 32 dispositivos de alarma contra incendios entre aisladores. En caso de una falla de cortocircuito, los aisladores a cada lado de la falla desconectan la sección de cable entre ellos. Los dispositivos dentro de la zona se desconectan, pero los dispositivos fuera de la zona desconectada continúan funcionando normalmente.

El ZP7-IB2-P cumple con las recomendaciones para monitoreo de bucle en códigos locales como BS5839-1.

Diseño de aislador

Con el diseño mejorado del ZP7-IB2-P ahora es posible garantizar que ningún dispositivo se desconecte de la sección aislada del cable, que podría ser tan pequeña como el cable entre dos bases aislantes. Cada detector puede equiparse con una base aislante, lo que garantiza el máximo funcionamiento del dispositivo incluso en caso de cortocircuito en el cable.

Ventajas adicionales

Agregar bases aisladoras ZP7-IB2-P no afecta el direccionamiento del dispositivo para ese bucle, ya que no requieren direccionamiento. Se proporciona una función de bloqueo seleccionable para bloquear el detector en la base evitando su extracción sin una herramienta especial.

Situado en la moldura de la base, un indicador LED amarillo parpadea cuando se activa el aislador.



Detalles

- Proporciona protección de lazo contra cortocircuitos para hasta 127 dispositivos en el lazo.
- Indicación LED de activación del aislamiento.
- Instalación de bloqueo de base opcional
- Cumple con la recomendación de BS5839-1
- Compatible con versiones anteriores con aisladores básicos e independientes heredados

ZP7-IB2-P

Base para detector puntual con aislador Serie ZP7

Especificaciones técnicas

General

Status indication	LED (amarillo)
Compatibility	Todo los sistemas direccionables ZP
Connectivity	Lazo de 2 hilos
Addressing method	No addressing required

Electrical

Power supply type	Loop powered
Operating voltage	16 a 20 VDC
Current consumption	180 µA (reposo) 230 µA (activado - modo legacy) 4 mA (activado - modo mejorado)
Cable specification	Lazo con retorno clase A (resistencia del lazo <75 Ω)
No. of cable cores	2
Terminals	8

Detection

Monitoring	Short circuit

Isolation

Type	Negative line break
Quantity per loop	≤16 (modo legacy) ≤127 (modo mejorado)
Series resistance	<0.060 Ω
Impedance requirements	<16 Ω (entre panel y primer aislador) <16 Ω (entre aisladores adyacentes) <16 entre aisladores adyacentes

Physical

Physical dimensions	109 x 23 mm (Ø x H)
Net weight	79 g
Colour	Polar white
Mounting type	Surface mount
Cable entries	1
Material (body)	Moulded thermoplastic

Environmental

Vandal proof	No
Operating temperature	-10 a +55°C
Storage temperature	-10 a +55°C
Relative humidity	10 a 95% sin condensación
Environment	Indoor
IP rating	IP21

Regulatory

Compliancy	CE, REACH, RoHS 2, WEEE
Certification	CPR, EN54-17

Productos compatibles

Categoría	Referencia	Descripción
Detection device	Z-AUXD-2P	Suplemento para base. Blanco polar.
Detection device	ZP720-3P	Detector analógico termovelocimétrico - Ziton
Detection device	ZP730-2P	Detector analógico óptico Ziton.
Detection device	ZP732-2P	Detector analógico óptico-térmico Ziton.
Detection device	ZX832-3P	Detector analógico óptico-térmico Ziton. Blanco Polar.
Notification device	ZP755-COV-P	Tapa blanca para base de sirenas ZP7. Blanco polar.

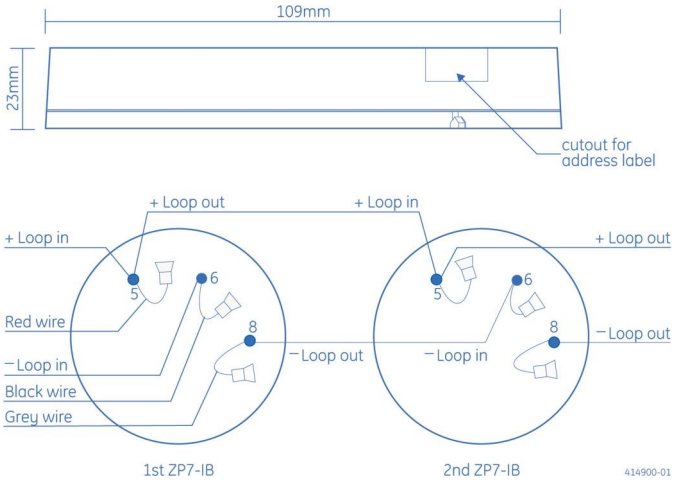

Como empresa innovadora, Kidde Global Solutions se reserva el derecho de modificar las especificaciones de los productos sin previo aviso. Para conocer las últimas especificaciones de los productos, visite la Web de es.firesecurityproducts.com o póngase en contacto con su comercial.

Last updated on 12 November 2026 - 18:57