TVP-WM-CM

Adaptateur pour fixation en angle.

Présentation

Le TVP-WM-CM permet une installation plus efficace pour les installations de dômes PTZ montés sur angle. Une telle installation en angle permet à une seule caméra PTZ de couvrir un champ de vision plus large par rapport à un support mural standard. Le TVP-WM-CM peut être associé aux supports PTZ: TVP-WMB ou GEA-102 TruVision.

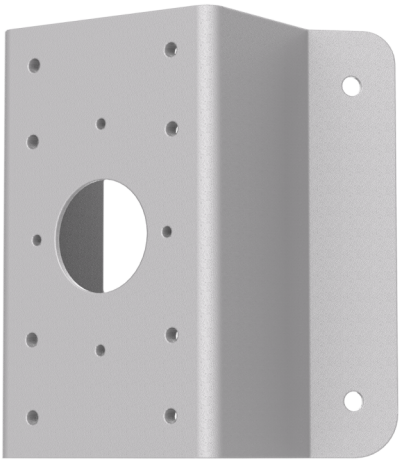

Détails

- Adaptateur de montage d'angle pour Dômes PTZ TruVision
- Compatible avec TVP-WMB et GEA-102
- Convient aux angles de 90 °

TVP-WM-CM

Adaptateur pour fixation en angle.

Spécifications techniques

General

Bracket type	Camera
Support type	PTZ camera, TruVision bracket
Bracket mounting part	Mounting adapter
Mount type	Corner mount
Cable management	No

Produits compatibles

Catégorie	Référence	Description
Brackets & Mounts	TVP-WMB	Support mural pour Dôme PTZ TruVision

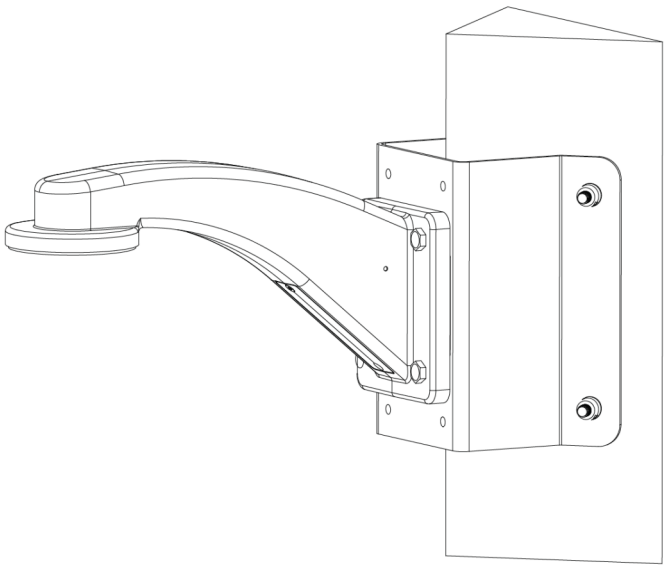

En tant que société d'innovation, Kidde Global Solutions se réserve le droit de modifier les spécifications des produits sans préavis. Pour les dernières spécifications du produit, visitez le site web fr.firesecurityproducts.com ou contactez votre représentant commercial.

Last updated on 12 November 2026 - 18:57