DC140

Poort/overheadcont., alu uitvoering, 2m kabel, schakelafstand ca. 75 mm, NC



DC140

Poort/overheadcont., alu uitvoering, 2m kabel, schakelafstand ca. 75 mm, NC

Technische specificaties

General

Application type	Surface mount
Contact type	NC

Wired/wireless

Wired-wireless	Wired

Physical

Material	Anti-corrosion

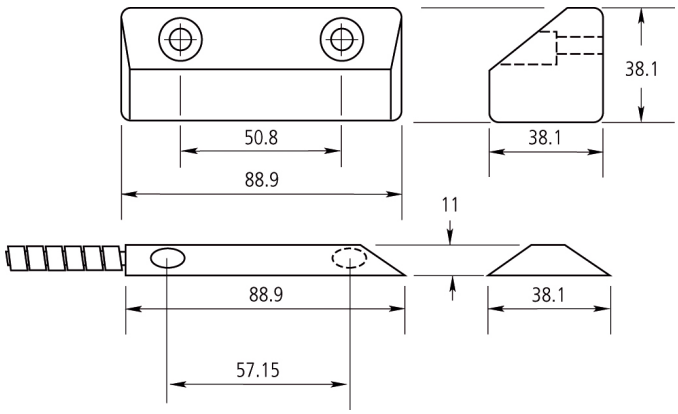

Als een bedrijf van innovatie behoudt Kidde Global Solutions zich het recht voor productspecificaties zonder kennisgeving te wijzigen. Ga voor de nieuwste productspecificaties online naar nl.firesecurityproducts.com of neem contact op met uw verkoopvertegenwoordiger.

Last updated on 12 November 2026 - 18:57