1-B6782-170

Retractable Cable, Coiled, Length 30m



1-B6782-170

Retractable Cable, Coiled, Length 30m

Tekniska specifikationer

Physical

Colour	Black

Environmental

Environment	Indoor, Outdoor

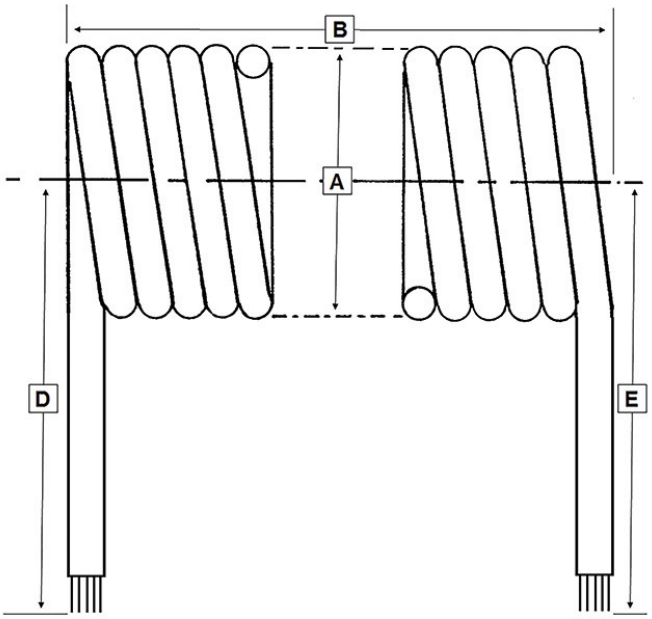

Kidde Global Solutions förbehåller sig rätten att ändra produktspecifikationer utan föregående meddelande. För de senaste produktspecifikationerna, besök se.firesecurityproducts.com online eller kontakta din försäljningsrepresentant.

Last updated on 12 November 2026 - 18:57