TVP-WM-CM

Hörnfäste för TruVision PTZ dome kamera, kan kombineras med TVP-WMB och GEA-102

Overview

The TVP-WM-CM allows for a more efficient installation for corner mount PTZ installations. Such a corner mount installation allows a single PTZ camera to cover a wider field of view compared to a standard wall mount bracket.
The TVP-WM-CM can be conbined with the TVP-WMB or GEA-102 TruVision PTZ brackets.

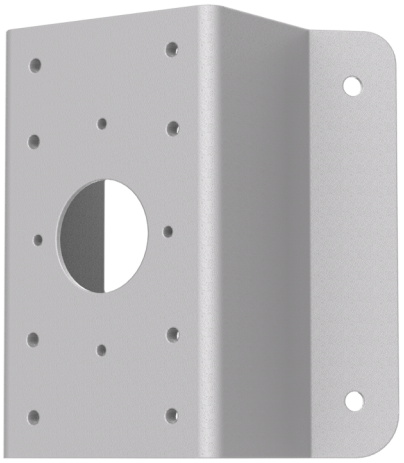

Detaljer

- TruVision PTZ corner mount adapter
- Compatible with TVP-WMB and GEA-102
- Fits 90° corners

TVP-WM-CM

Hörnfäste för TruVision PTZ dome kamera, kan kombineras med TVP-WMB och GEA-102

Tekniska specifikationer

General

Bracket type	Camera
Support type	PTZ camera, TruVision bracket
Bracket mounting part	Mounting adapter
Mount type	Corner mount
Cable management	No

Kompatibla produkter

Kategori	Referens	Beskrivning
Brackets & Mounts	TVP-WMB	Väggfäste för TruVision och UltraView PTZ

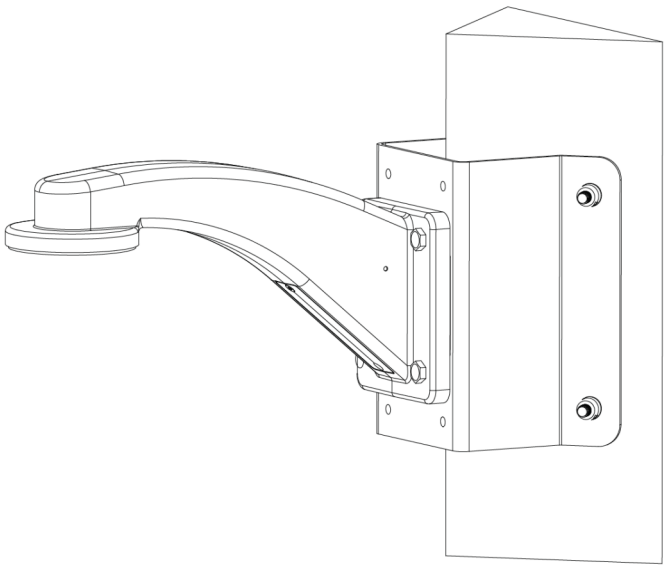

Kidde Global Solutions förbehåller sig rätten att ändra produktspecifikationer utan föregående meddelande. För de senaste produktspecifikationerna, besök se.firesecurityproducts.com online eller kontakta din försäljningsrepresentant.

Last updated on 12 November 2026 - 18:57