S30-2MLC

SFP-Port Gigabit Mini GBIC sender/modtager modul. Antal fibre 2, Multi-Mode



S30-2MLC

SFP-Port Gigabit Mini GBIC sender/modtager modul. Antal fibre 2, Multi-Mode

Tekniske specifikationer

General

Category	SFP
Port type	Multi Tilstand
No. of fibers	2
Port speed	Gigabit
Wavelength	850 nm

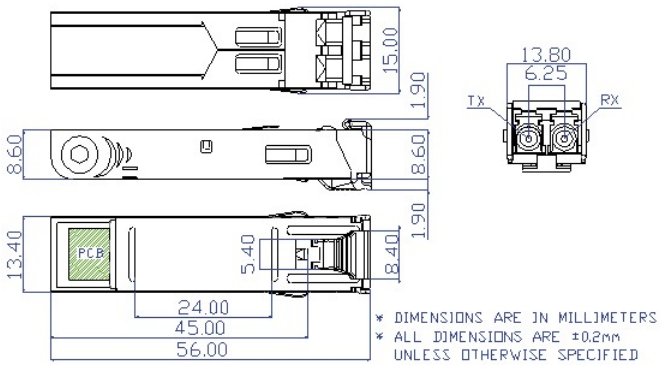

Kidde Global Solutions er et innovativt selskab og forbeholder sig ret til at ændre produktspecifikationer uden varsel. De nyeste produktspecifikationer kan du finde på dk.firesecurityproducts.com eller ved at kontakte din salgsrepræsentant hos.

Last updated on 12 November 2026 - 20:20