NC-BA-SM-W

Accesorio de base convencional - Montaje en superficie (Blanco)

General

El NC-BA-SM-W es un accesorio de base de montaje en superficie de la serie NC. Permite instalar el cableado pasando un conducto eléctrico estándar directamente a la base, sin dejar cables expuestos.

Preparación

La entrada de cables trasera estándar en la base está disponible con las mismas dimensiones de apertura amplia que la base estándar con amplio espacio para cables. Además, se proporcionan cuatro puntos de entrada en la pared del dispositivo para dar cabida a la entrada lateral, espaciados a 90° alrededor de la base para permitir la entrada y salida en todas las direcciones.

Instalación

Los puntos de entrada de los conductos están convenientemente provistos de conexiones. Las ubicaciones de fijación de los tornillos tipo cerradura aumentan la facilidad de instalación.

La base del detector estándar de la serie NC encaja perfectamente en la parte superior del dispositivo, completando la instalación con el mismo conjunto de características que la instalación de montaje en superficie estándar para una colocación del detector rápida, fácil y segura.



Detalles

- Gran entrada de cables trasera con amplio espacio para cables
- La entrada lateral del conducto protege los cables contra daños
- Soporte rompible para entrada de conductos
- El accesorio de instalación con la opción de primer tornillo de fijación reduce el tiempo y el esfuerzo de instalación
- Permite cableado de superficie para todas las bases de detectores convencionales de la serie NC

NC-BA-SM-W

Accesorio de base convencional - Montaje en superficie (Blanco)

Especificaciones técnicas

General

Compatibility	Bases de detectores puntuales serie NC

Physical

Physical dimensions	101 x 25 mm (Ø x D)
Net weight	23.5 g
Colour	Weiß (RAL 9016)
Mounting type	Deckenmontage
Cable entries	5

Environmental

Vandal proof	No
Operating temperature	-10ºC a +65ºC
Storage temperature	-30ºC a +75ºC
Relative humidity	10 a 93% sin condensación
Environment	Drinnen

Regulatory

Compliancy	CE, REACH, RoHS 2, WEEE

Físicas

Especificaciones del conducto	M16 o M20 (16 o 20 mm (Ø))
Material (cuerpo)	ABS-757K-NC

Normativas

Certificaciones	CE, UKCA

Productos compatibles

Categoría	Referencia	Descripción
Detection device	NC-DB-B	Base detector puntual estándar convencional (Negro)
Detection device	NC-DB-W	Base detector puntual estándar convencional (Blanco)
Detection device	NC-DB2R-W	Base detector puntual estándar convencional con relé doble (Blanco)
Detection device	NC-DBD-W	Base detector puntual estándar convencional con diodo (Blanco)
Detection device	NC-DBR-W	Base detector puntual estándar convencional con relé (Blanco)

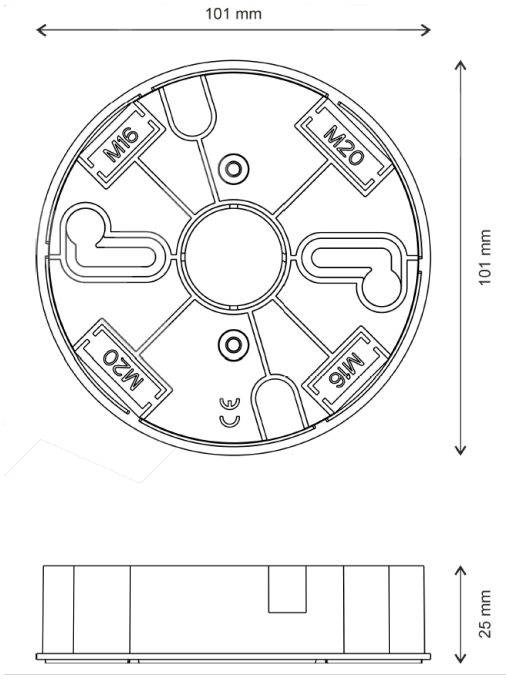

Como empresa innovadora, Kidde Global Solutions se reserva el derecho de modificar las especificaciones de los productos sin previo aviso. Para conocer las últimas especificaciones de los productos, visite la Web de es.firesecurityproducts.com o póngase en contacto con su comercial.

Last updated on 12 November 2026 - 18:57