KIDDE
GLOBAL SOLUTIONS

1-B6782-190

EExe GRP Junction Box for Tank Roof

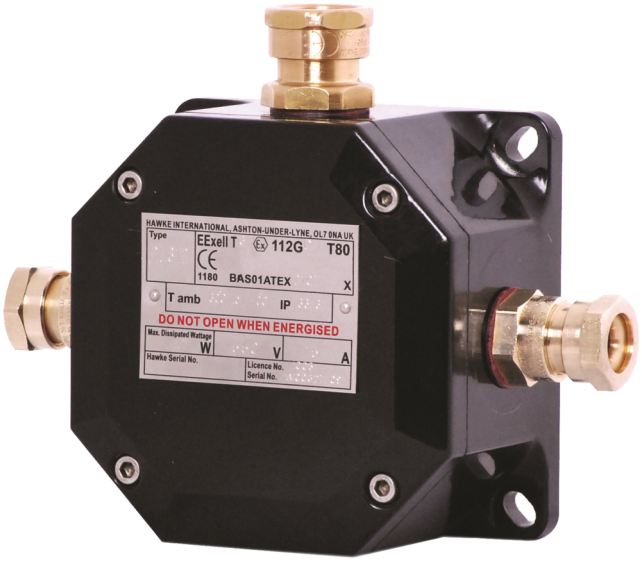

1-B6782-190

EExe GRP Junction Box for Tank Roof

Spécifications techniques

Physical

Colour	Schwarz
Material (body)	Glasfaser verstärktes Polyester

Environmental

Environment	Exd, Drinnen, Draussen

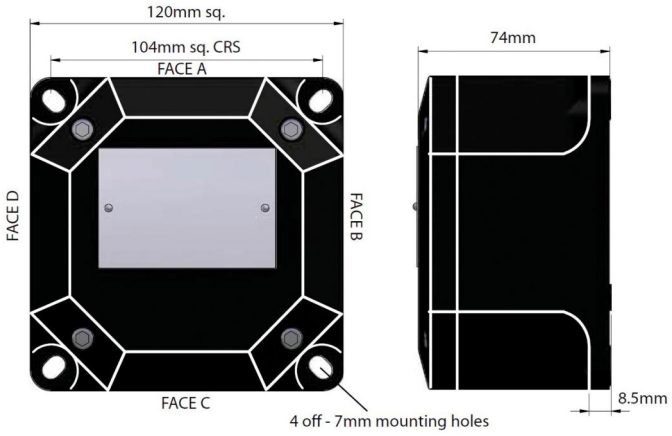

KIDDE GLOBAL SOLUTIONS

En tant que société d'innovation, Kidde Global Solutions se réserve le droit de modifier les spécifications des produits sans préavis. Pour les dernières spécifications du produit, visitez le site web fr.firesecurityproducts.com ou contactez votre représentant commercial.

Last updated on 12 November 2026 - 18:57