S30-2MLC-2

SFP-Port 1000Base-SX2 Mini-GBIC Module - 2 Fiber - 2Km - Multi-Mode – 1310nm (0~50°C) - Based on 50/125µm OM4 Laser Optimised Fiber



S30-2MLC-2

SFP-Port 1000Base-SX2 Mini-GBIC Module - 2 Fiber - 2Km - Multi-Mode – 1310nm (0~50°C) - Based on 50/125µm OM4 Laser Optimised Fiber

Specifiche tecniche

General

Category	SFP
Port type	Multi Modus
No. of fibers	2
Port speed	Gigabit
Wavelength	1310 nm

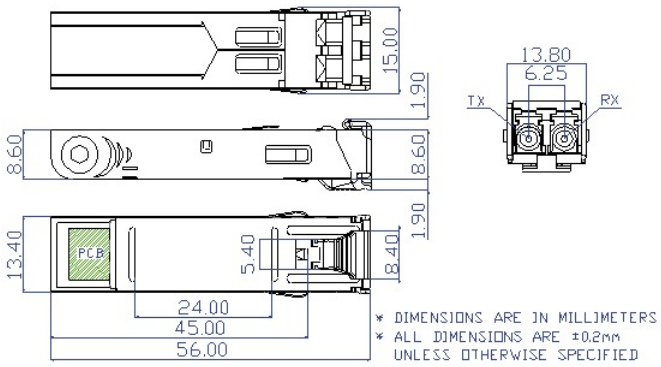

In quanto azienda in continua innovazione, Kidde Global Solutions si riserva il diritto di modificare le specifiche del prodotto senza preavviso. Per avere informazioni sempre aggiornate, visita it.firesecurityproducts.com online o contatta il tuo riferimento commerciale.

Last updated on 12 November 2026 - 20:20