KIDDE
GLOBAL SOLUTIONS

1-B6782-190

EExe GRP Junction Box for Tank Roof

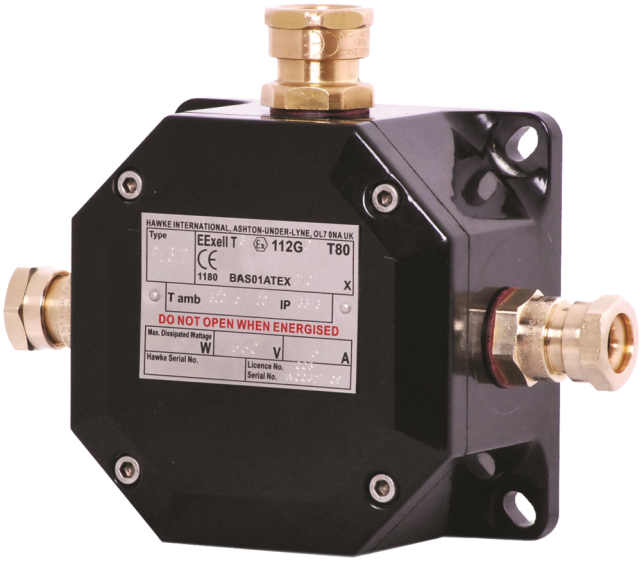

1-B6782-190

EExe GRP Junction Box for Tank Roof

Especificações técnicas

Physical

Colour	Schwarz
Material (body)	Glasfaser verstärktes Polyester

Environmental

Environment	Exd, Drinnen, Draussen

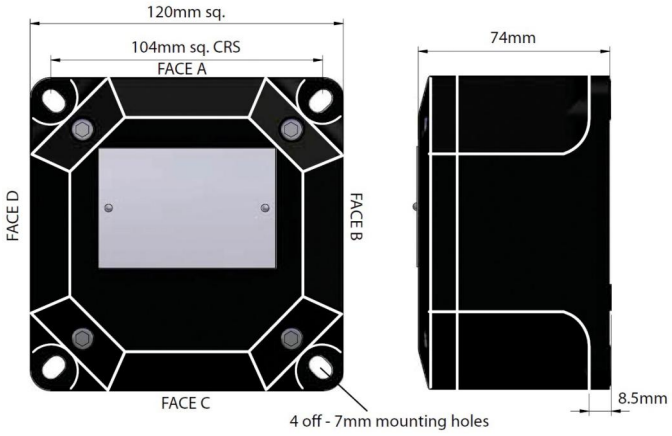

KIDDE GLOBAL SOLUTIONS

Como empresa de inovação, a Kidde Global Solutions reserva o direito de alterar as especificações do produto sem aviso prévio. Para obter informações sobre as especificações mais recentes do produto, visite pt.firesecurityproducts.com online ou contate o departamento comercial.

Last updated on 12 November 2026 - 18:57