NC-BA-SM-W

Acessório base convencional - Montagem superfície (Branco)

General

The NC-BA-SM-W is an NC-Series surface mount base accessory. It allows cabling to be installed by running standard electrical conduit directly into the base, leaving no exposed cabling.

Preparation

The standard rear cable entry into the base is available with the same wide opening dimensions to the standard base with ample room for cables. In addition, four entry points are provided on the wall of the fixture to accommodate side entry, spaced at 90° around the base to allow entry and exit in all directions.

Installation

The conduit entry points are conveniently supplied with breakouts. Keyhole screw fixing locations adds to the ease of installation.

The standard NC-Series detector base fits snugly on top of the fixture, completing the installation with the same feature set as for standard surface mount installation for quick, easy and secure detector placement.



Detalhes

- Ampla passagem de cabos traseira com espaço suficiente para os cabos
- A calha de entrada lateral protege os cabos contra danos
- Entada pré-definida para entrada de calha
- Facilidade de instalação com parafuso de primeira fixação reduz o tempo e o esforço de instalação
- Permite a montagem de superfície de todas as bases da série-NC

NC-BA-SM-W

Acessório base convencional - Montagem superfície (Branco)

Especificações técnicas

General

Compatibility	Bases detetores Série-NC

Physical

Physical dimensions	101 x 25 mm (Ø x D)
Net weight	23.5 g
Colour	Weiß (RAL 9016)
Mounting type	Deckenmontage
Cable entries	5
Conduit specification	M16 or M20 (16 or 20 mm (Ø))
Material (body)	ABS-757K-NC

Environmental

Vandal proof	No
Operating temperature	-10ºC to +65ºC
Storage temperature	-30ºC to +75ºC
Relative humidity	10 to 93% noncondensing
Environment	Drinnen

Regulatory

Compliancy	CE, REACH, RoHS 2, WEEE
Certification marks	CE, UKCA

Produtos compatíveis

Categoria	Referência	Descrição
Detection device	NC-DB-B	Base standard para detetor convencional (Preto)
Detection device	NC-DB-W	Base standard para detetor convencional (Branco)
Detection device	NC-DB2R-W	Base convencional com duplo relé (Branco)
Detection device	NC-DBD-W	Base standard para detetor convencional com díodo (Branco)
Detection device	NC-DBR-W	Base convencional com relé (Branco)

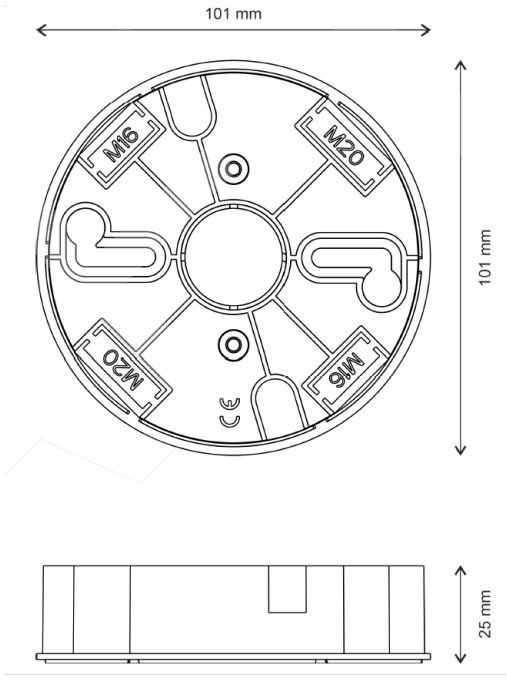

KIDDE COMMERCIAL

Como empresa de inovação, a Kidde Global Solutions reserva o direito de alterar as especificações do produto sem aviso prévio. Para obter informações sobre as especificações mais recentes do produto, visite pt.firesecurityproducts.com online ou contate o departamento comercial.

Last updated on 12 November 2026 - 18:57