DC108R4.7

Contacto magnético gran potencia de suelo. Apertura operativa máx. 75mm. 2m de cable blindado. EOL 4K7.



DC108R4.7

Contacto magnético gran potencia de suelo. Apertura operativa máx. 75mm. 2m de cable blindado. EOL 4K7.

Especificaciones técnicas

General

Application type	Montaggio a superficie
Contact type	Resistenza 4K7

Wired/wireless

Wired-wireless	Verdrahtet

Physical

Material	Aluminium

Regulatory

EN50131 grade	Klasse 2

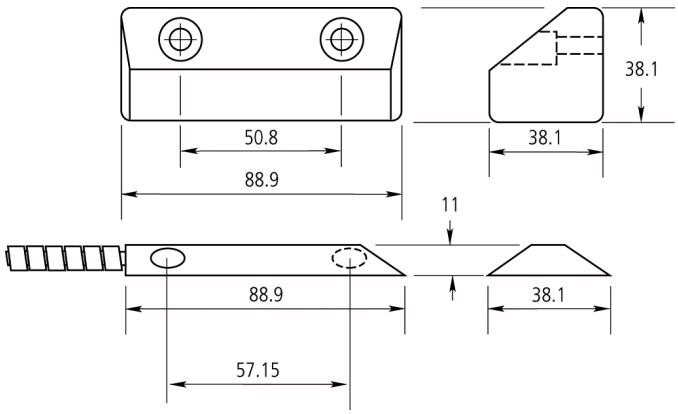

Como empresa innovadora, Kidde Global Solutions se reserva el derecho de modificar las especificaciones de los productos sin previo aviso. Para conocer las últimas especificaciones de los productos, visite la Web de es.firesecurityproducts.com o póngase en contacto con su comercial.

Last updated on 12 November 2026 - 18:57