TVP-WMB-01

Équerre murale pour caméras PTZ TruVision

Product overview

The TVP-WMB-01 is a wall mount bracket that can be used in combination with various TruVision PTZs. It can be combined with corner or pole mount accessories to facilitate various installation types.

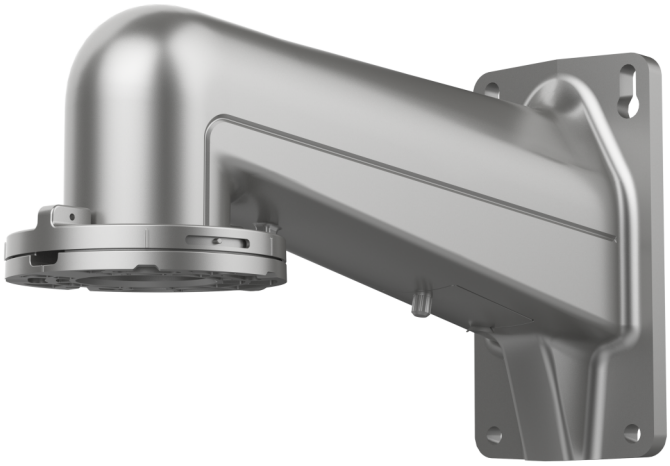

Détails

- Équerre murale
- Compatible avec les accessoires de montage d’angle et sur mât TVP□PMB□02 et TVP□CMB□02
- Point d’ancrage pour dragonne de sécurité garantissant une installation sécurisée de la caméra PTZ
- Cheminement des câbles intégré au support

TVP-WMB-01

Équerre murale pour caméras PTZ TruVision

Spécifications techniques

General

Bracket type	Telecamera
Support type	PTZ-Kamera
Bracket mounting part	Montagehalterung
Mount type	Wandmontage
Cable management	Yes

Physical

Physical dimensions	180 × 97 × 329 mm
Net weight	1.39 kg
Colour	Grau
Material	Lega di alluminio e acciaio

Produits compatibles

Catégorie	Référence	Description
Brackets & Mounts	TVP-CMB-02	TruVision PTZ-Eckhalterung
Brackets & Mounts	TVP-WMB-01	Équerre murale pour caméras PTZ TruVision
Camera	TVGP-P02-0401-PTZ-G	TruVision 4MP IP PTZ camera, H.265+, 300m IR, 25x zoom, Super Low Light, IP67, IK10, NEMA 4X, Hi-PoE/36VDC
Camera	TVGP-P02-0402-PTZ-G	TruVision 4MP IP PTZ camera, H.265+, 400m IR, 42x zoom, Super Low Light, IP67, IK10, NEMA 4X, Hi-PoE/36VDC

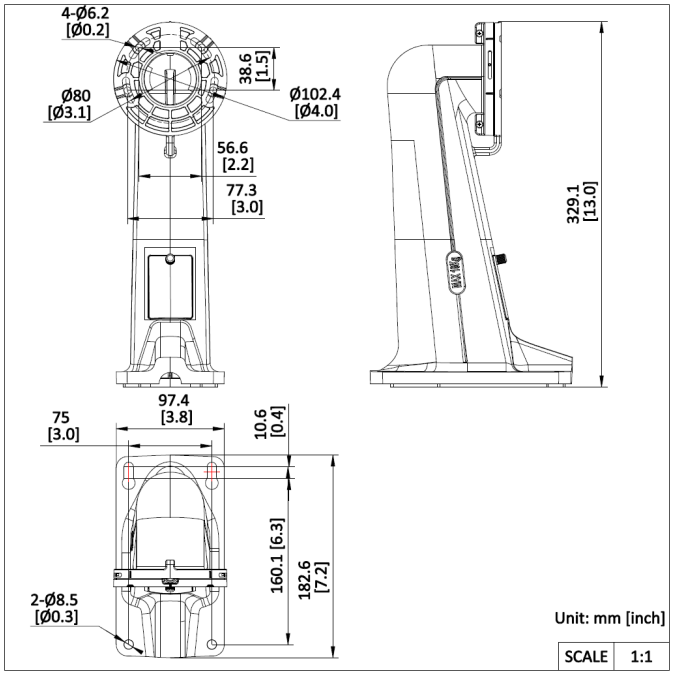

En tant que société d'innovation, Kidde Global Solutions se réserve le droit de modifier les spécifications des produits sans préavis. Pour les dernières spécifications du produit, visitez le site web fr.firesecurityproducts.com ou contactez votre représentant commercial.

Last updated on 12 November 2026 - 18:57