N-MC-S-R

Espelho de Acabamento Botoneira Inteligente - Vermelho

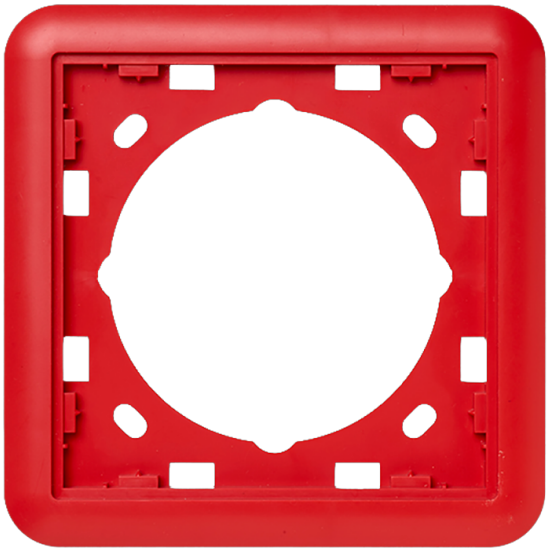

N-MC-S-R

Espelho de Acabamento Botoneira Inteligente - Vermelho

Especificações técnicas

Physical

Colour	Rosso (RAL 3028)
Mounting type	Wandmontage
Material (body)	Noryl SE100 (autoestinguente)

Environmental

Vandal proof	No
Environment	Drinnen

Regulatory

Compliancy	CE, REACH, RoHS 2, WEEE

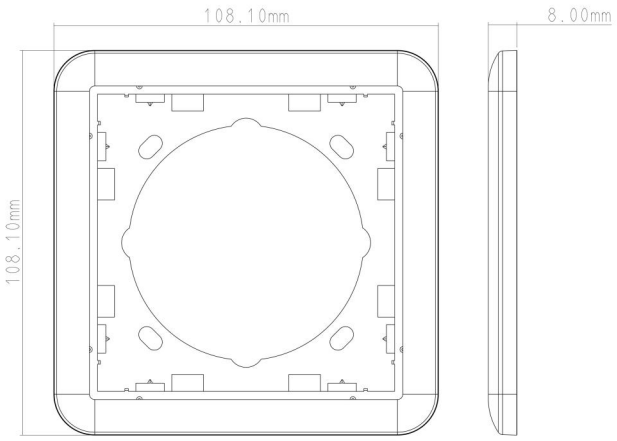

KIDDE COMMERCIAL

Como empresa de inovação, a Kidde Global Solutions reserva o direito de alterar as especificações do produto sem aviso prévio. Para obter informações sobre as especificações mais recentes do produto, visite pt.firesecurityproducts.com online ou contate o departamento comercial.

Last updated on 12 November 2026 - 18:57